SPOJKA BANJO, VNĚJŠÍ ZÁVIT, JEDNODUCHÁ

Série 50000

50550 3-M5
Spojka Banjo 3mm - M5

- Teplota -20°C až 80°C
- Tlak max. 20 bar
- Tělo z poniklované mosazi
- Nitrilové těsnění

POPIS PRODUKTU

SPECIFIKACE

Balení	10 ks
Materiál těla	Poniklovaná mosaz
Tvar těla	B

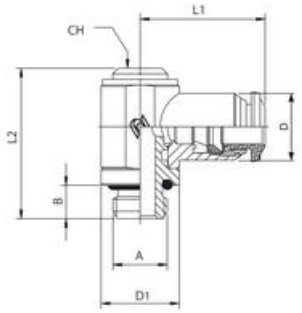

Red	Black	A	B	L1	L2	D1	CH	D
50550 3-M5	50550N 3-M5	M5	5	19,0	24,5	9	-	10,0
50550 4-M5	50550N 4-M5	M5	5	19,0	24,5	9	-	10,0
50550 4-1/8	50550N 4-1/8	1/8	6	21,0	27,0	14	5	10,0
50550 6-M5	50550N 6-M5	M5	5	20,5	24,5	9	-	12,5
50550 6-1/8	50550N 6-1/8	1/8	6	22,5	27,0	14	5	12,5
50550 6-1/4	50550N 6-1/4	1/4	8	25,0	31,0	18	6	12,5
50550 8-1/8	50550N 8-1/8	1/8	6	24,0	27,0	14	5	14,0
50550 8-1/4	50550N 8-1/4	1/4	8	26,0	31,0	18	6	14,0
50550 8-3/8	50550N 8-3/8	3/8	9	28,0	35,5	21	7	14,0
50550 10-1/4	50550N 10-1/4	1/4	8	29,0	31,0	18	6	17,0
50550 10-3/8	50550N 10-3/8	3/8	9	30,5	35,5	21	7	17,0
50550 12-3/8	50550N 12-3/8	3/8	9	32,5	35,5	21	7	21,5